BELL® s.r.l.

# SPACCALEGNA
# LOGSPLITTER
# HOLZSPALTER
# FENDEUSE DE BOIS

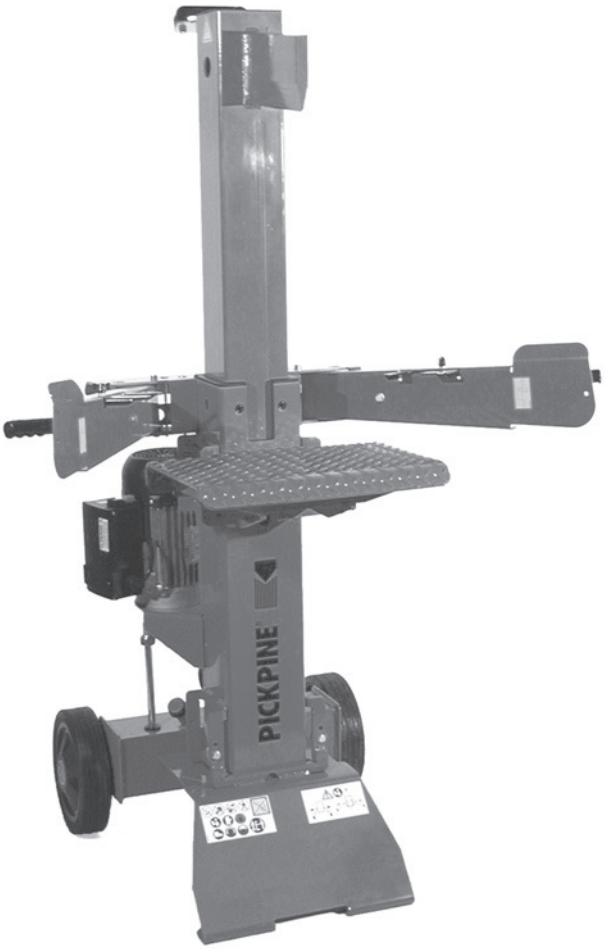


# SPV 8

D22031100 - v.0 - UPD 020505 - © 2005 BELL

## MANUALE DI USO E MANUTENZIONE
## MANUAL FOR USE AND MAINTENANCE
## WARTUNGS-UND BETRIEBSANLEITUNG
## LIVRET D'EMPLOI ET D'ENTRETIEN

PICKPINE

CE

# SPV 8

| Key | Code | Key | Code | Key | Code |
|---|---|---|---|---|---|
| 1 | D05030430 | 32 | E26770160 | 63 | E26075102 |
| 2 | D05150385 | 33 | E28400015 | 65 | E78300210 |
| 3 | B82110020 | 34 | E26515038 | 66 | E78100150 |
| 4 | E26515074 | 35 | B71100165 | 67 | E87200110 |
| 5 | E26840026 | 36 | E28560510 | 68 | E78000021 |
| 6 | E26075234 | 37 | E26840013 | 70 | D17120060 |
| 7 | B50010130 | 38 | E26515006 | 71 | D05030420 |
| 8 | B50010125 | 39 | E26840016 | 72 | D05111300 |
| 9 | E26560312 | 40 | B71030010 | 73 | B71060170 |
| 10 | E26090065 | 41 | D55060285 | 74 | B77000450 |
| 11 | E26830055 | 42 | B55630890 | 75 | E27710050 |
| 12 | B66126850 | 43 | E51041136 | 76 | E26075087 |
| 13 | E26760014 | 44 | E51061147 | 80 | B71010244 |
| 14 | E26570515 | 45 | E53010047 | 81 | B71010246 |
| 15 | E26451085 | 46 | E55760045 | 82 | E26090055 |
| 16 | D05411345 | 47 | E26760013 | 83 | E28560025 |
| 17 | E26035114 | 48 | E51141033 | 86 | E26561344 |
| 18 | E26640010 | 49 | E51201136 | 88 | E51101028 |
| 19 | B41080280 | 50 | D55060290 | 91 | E26620248 |
| 21 | B41000535 | 51 | B55570120 | 93 | E28560015 |
| 22 | E26075111 | 52 | B39200020 | 94 | E26075102 |
| 23 | E31650030 | 53 | E57750070 | 97 | E26035097 |
| 24 | E26790010 | 54 | E26035063 | 98 | E26035096 |
| 25 | B82110060 | 55 | E26075141 | 99 | E26035098 |
| 26 | B66250430 | 56 | B41000530 | 100 | D01100020 1-phase |
| 27 | B71300010 | 57 | E51120000 | 100 | D01100030 3-phase |
| 28 | B62200160 | 58 | E26525725 | 101 | D02201100 |
| 29 | B62200150 | 61 | E85510045 1-phase | 102 | E87100110 |
| 30 | E28560200 | 61 | E86510065 3-phase | | |
| 31 | E26035101 | 62 | E26840019 | | |

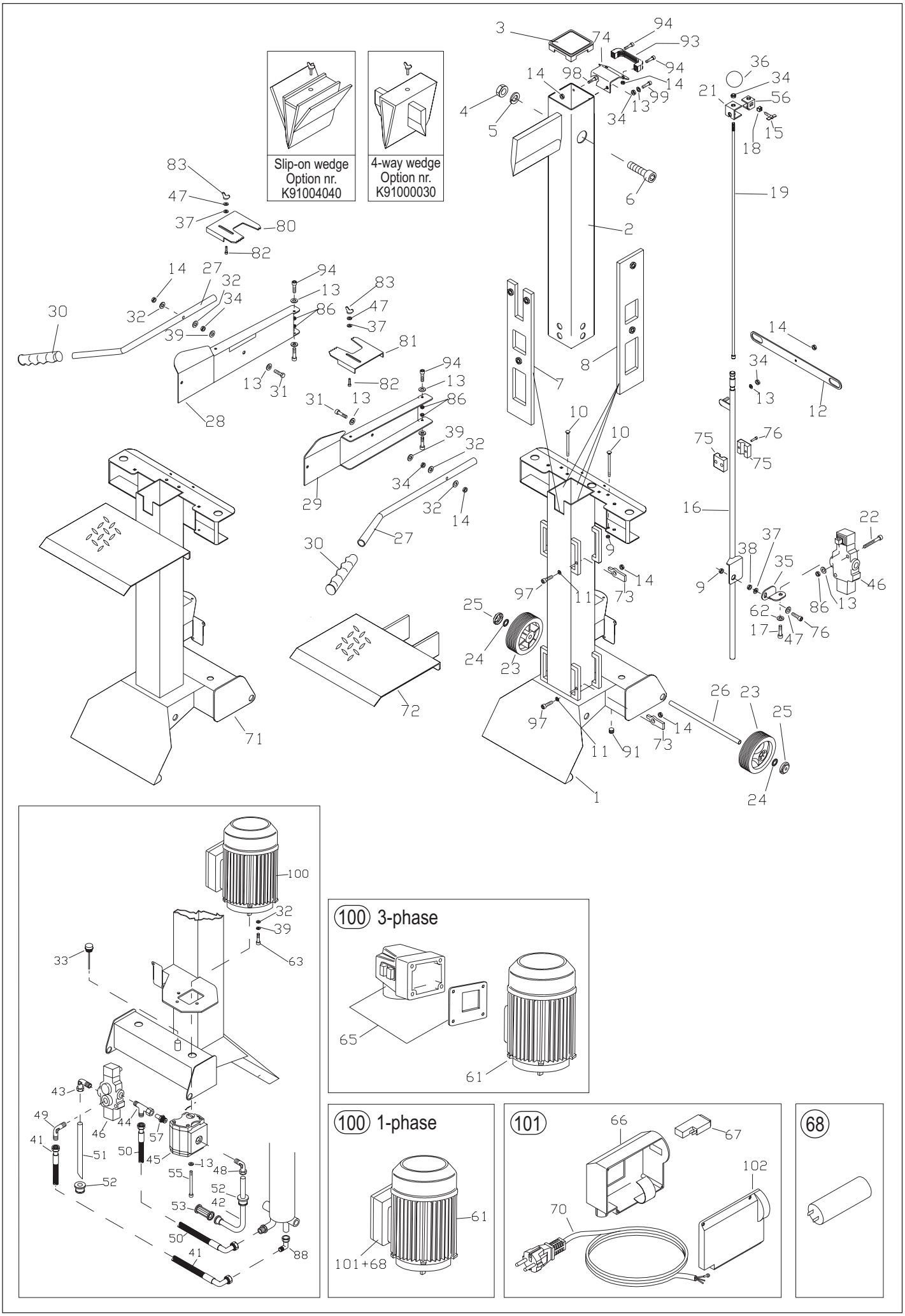
Slip-on wedge
Option nr.
K91004040
4-way wedge
Option nr.
K91000030
100 3-phase
100 1-phase
101
68

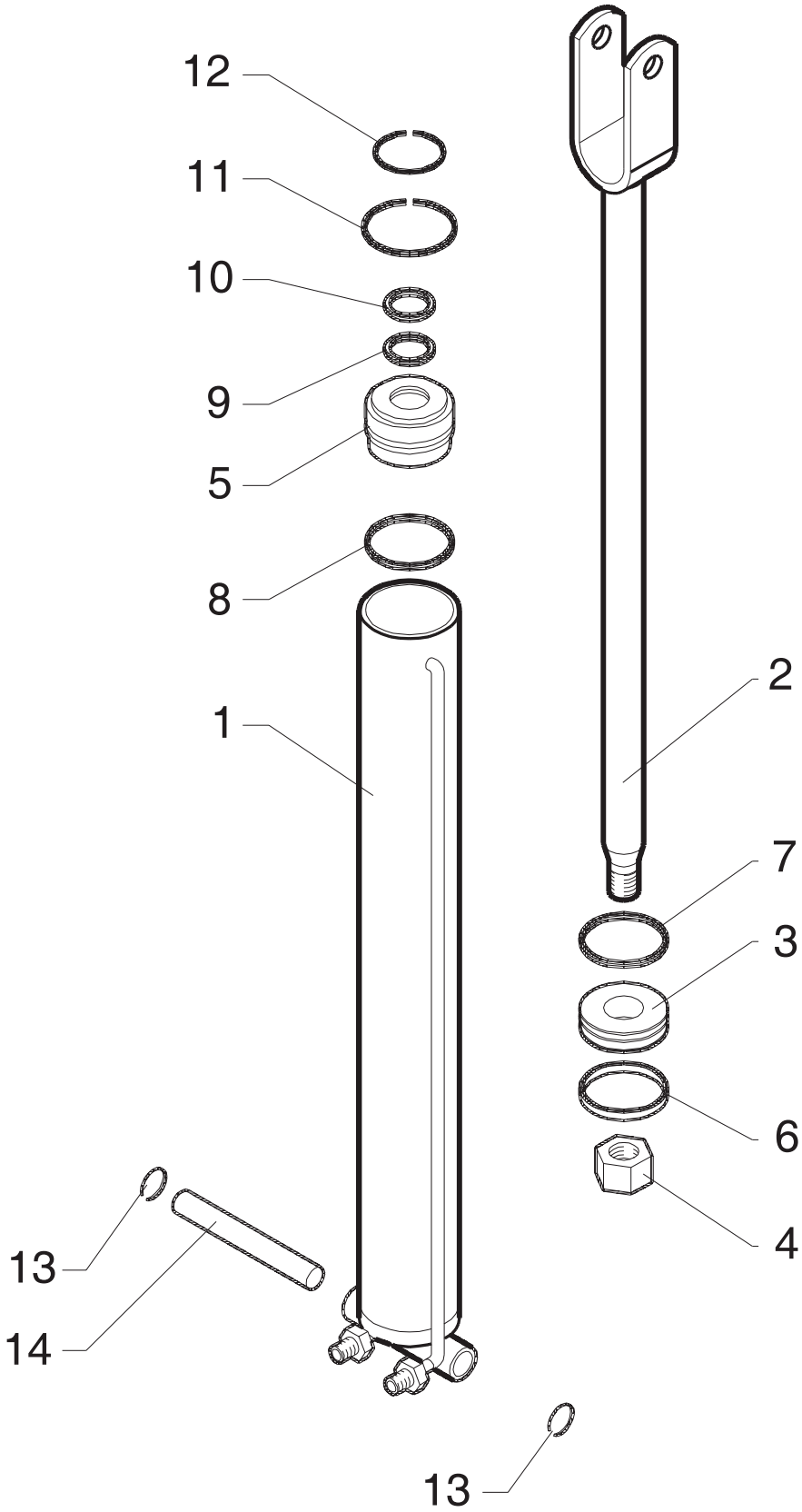


| Cylinder D80080120 | |
|---|---|
| 1 | D27070100 |
| 2 | D30480010 |
| 3 | B60460050 |
| 4 | E26560550 |
| 5 | B84520070 |
| 6 | |
| 7 | **SEAL KIT** |
| 8 | **J00902050** |
| 9 | |
| 10 | |
| 11 | B51450100 |
| 12 | B51450110 |
| 13 | E27150200 |
| 14 | B02170230 |

# http://www.bell.it

BELL® s.r.l.

via De Pisis, 5 - 42100 Reggio Emilia - Italy
Tel.+39 0522 505911 - Fax +39 0522 514204
Email: bell@bell.it

**a Certified Company according to Quality System**

TÜV CERT
DIN EN ISO 9001:2000
Zertifikat 15 100 31581

**Dichiarazione di conformità - Conformity declaration - Konformitätserklärung - Déclaration de conformité**
**Verklaring van overeenstemming - Försäkran om överenstämmelse - Overensstemmelseserklæring**
**Erklæring - Vaatimustenmukaisuusilmoitus - Declaración de conformidad - Declaração de conformidade**

BELL® s.r.l.

**via F. de Pisis, 5 - Reggio Emilia - Italy**

dichiara che la macchina spaccalegna - declares that the log splitter machine - bestätigt hiermit dass die von Ihr hergestellte Holzspaltermaschine
déclare que la machine à fendre le bois - verklaart dat de kloofmachine - intygar härmed att vedklyven maskin
erklærer herved at vedhogger maskinen - bekræfter denne brændekløver maskine - täten vakuutamme, että halkaisulaite laitemme
declara que la máquina astilladora - declara que a máquina de quebrar madeira

# SPV 8

Matricola N. - Matriculation Number - Matrikelnummer - Numero Matricule - Serienummer
Matrikelnummer - Serienummer - Serienummer - Luettelonumero - Número de serie - Número de série

---

è conforme ai Requisiti Essenziali di Sicurezza e di Tutela della Salute secondo la Direttiva 98/37/CEE, alla Direttiva 72/23/CEE relativa alla bassa tensione, alla Direttiva 89/336/CE relativa alle prove per misure di compatibilità elettromagnetica e alla Norma Armonizzata EN 609-1 (03/99)

complies with essential Security and Health Protection Requirements according to the 98/37/EEC Directive, the 72/23/EEC Directive relating to the low tension, the 89/336/EEC Directive relating to the tests for measuring electromagnetic compatibility and the harmonised Regulation EN 609-1 (03/99)

den grundsätzlichen Erfordernissen für Sicherheit und Gesundheitsschutz entspricht, gemäß der Richtlinie 98/37/EWG, der Niederspannungrichtlinie 72/23/EWG, der Richtlinie 89/336/EWG über die Prüfungen der elektromagnetischen Verträglichkeit sowie der harmonisierten Norm EN 609-1 (03/99)

est conforme aux Critères Essentiels sur la Sécurité et sur la Protection de la Santé conformément aux dispositions de la Directive 98/37/CEE, à la Directive 72/23/CEE se rapportant à la basse tension, à la Directive 89/336/CEE se rapportant aux essais pour mesurer la compatibilité électromagnétique, ainsi qu'à la Norme Harmonisée EN 609-1 (03/99).

overeenstemt met de fundamentele veiligheids- en gezondheidseisen zoals die zijn vastgelegd in de Richtlijn 98/37/EEG, de Richtlijn 72/23/EEG betreffende de lage spanning, de Richtlijn 89/336/EEG betreffende de tests voor de EMC-maatregelen en de geharmoniseerde norm EN 609-1 (03/99).

är i överensstämmelse med säkerhets- och hälsokraven enligt EU-direktivet 98/37/EG, EU-direktivet 72/23/EG gällande låg spänningen, EU-direktivet 89/336/EG gällande test för mätning av elektromagnetisk kompatibilitet och standarden EN 609-1 (03/99).

er i overensstemmelse med sikkerhetskravene og helsevernets forskrifter ifølge direktivet 98/37/EC, direktivet 72/23/EC vedrørende lave spenningen, direktivet 89/336/EC vedrørende prøvene for måling av elektromagnetisk kompatibilitet og standarden EN 609-1 (03/99).

svarer til de grundlæggende sikkerheds- og sundhedskrav i henhold til EU-direktivet 98/37/EF, EU-direktivet 72/23/EF vedrørende simpel spænding, EU-direktivet 89/336/EF vedrørende test til måling af elektromagnetisk kompatibilitet og standarden EN 609-1 (03/99).

on direktiivin 98/37/EY olennaisten turvallisuus- ja terveysmääräysten mukainen, direktiivin 72/23/EY ammua jännite mukainen, direktiivin 89/336/EY mukainen sähkömagneettisen yhdenmukaisuuden mittaustestien osalta sekä standardin EN 609-1 (03/99) mukainen.

responde a los Requisitos Esenciales de Seguridad y de Tutela de la Salud en conformidad con la Directiva 98/37/CEE, a la Directiva 72/23/CEE relativa a la tensión baja, a la Directiva 89/336/CEE relativa a las pruebas para medir la compatibilidad electromagnética y a la Norma Armonizada EN 609-1 (03/99).

é em conformidade com os Requisitos Essenciais de Segurança e de Tutela da Saúde de acordo com a Directriz 98/37/ CEE, com a Directriz 72/23/CEE relativa à baixa tensão, com a Directriz 89/336/CEE relativa aos ensaios para medidas de compatibilidade electromagnética e com a Norma Harmonizada EN 609-1 (03/99).

**Reggio Emilia**

02/05/2005

**Il presidente - The president - Der Präsident - Le président - De directeur**
**Verkställande Direktör - Presidenten - Præsident - Pääjohtaja**
**El Presidente - O Presidente**

Olmes Ognibene