SPV 6

Key	Code	
1	D05030480	
2	D05150390	
3	B82110010	
4	E26515074	
5	E26840026	
6	E26075234	
7	B50010150	
8	E26075095	
9	E26560312	
10	E26090065	
11	E26830055	
12	B66126850	
13	E26760014	
14	E26570515	
15	E26451085	
16	D05411345	
17	E26035114	
18	E26600050	
19	B41080275	
21	B41000535	
22	E26075111	
23	E31650010	
24	E26790010	
25	B82110060	
26	B66250330	
27	B71100120	
28	B62200080	
29	B62200085	
30	E28560200	
31	E26035101	

Key	Code	
32	E26770160	
33	E28400055	
34	E26515038	
35	B71100165	
36	E28560510	
37	E26840013	
38	E26515006	
39	E26840016	
41	D55060285	
42	B55630840	
43	E51041136	
44	E51061147	
45	E53010017	
46	E55760045	
47	E26760013	
48	B50010145	
49	E51201136	
50	D55060290	
51	B55630770	
52	B39200020	
53	E57750051	
55	E26075113	
56	B41000530	
57	E51120000	
61	E85510045	1-phase
61	E86510065	3-phase
62	E26840019	
63	E26075102	
65	E78300210	
66	E87100150	

Key	Code	
67	E87200110	
68	E78000021	
70	D17120060	
71	D05030470	
72	D05111255	
73	B71060170	
74	B77000450	
75	E27710050	
76	E26075087	
79	E26760022	
80	B71010244	
81	B71010246	
82	E26090055	
83	E28560025	
86	E26561344	
88	E51101028	
91	E26620248	
93	E28560015	
94	E26075102	
97	E26035097	
98	E26035096	
99	E26035098	
100	D01100020	1-phase
100	D01100030	3-phase
101	D02201100	
102	E87100110	

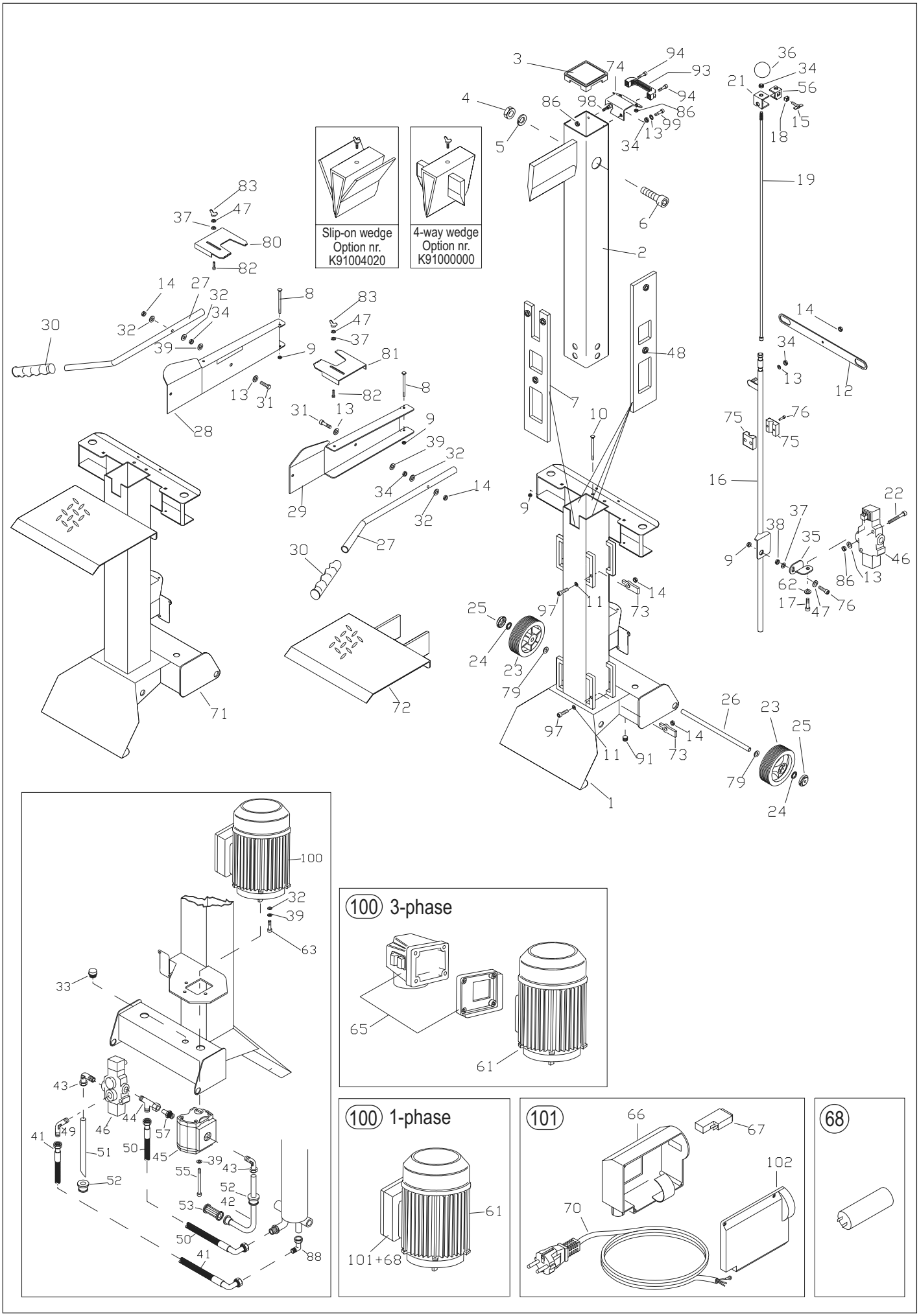
Slip-on wedge
Option nr.
K91004020
4-way wedge
Option nr.
K91000000
100 3-phase
100 1-phase
101
68

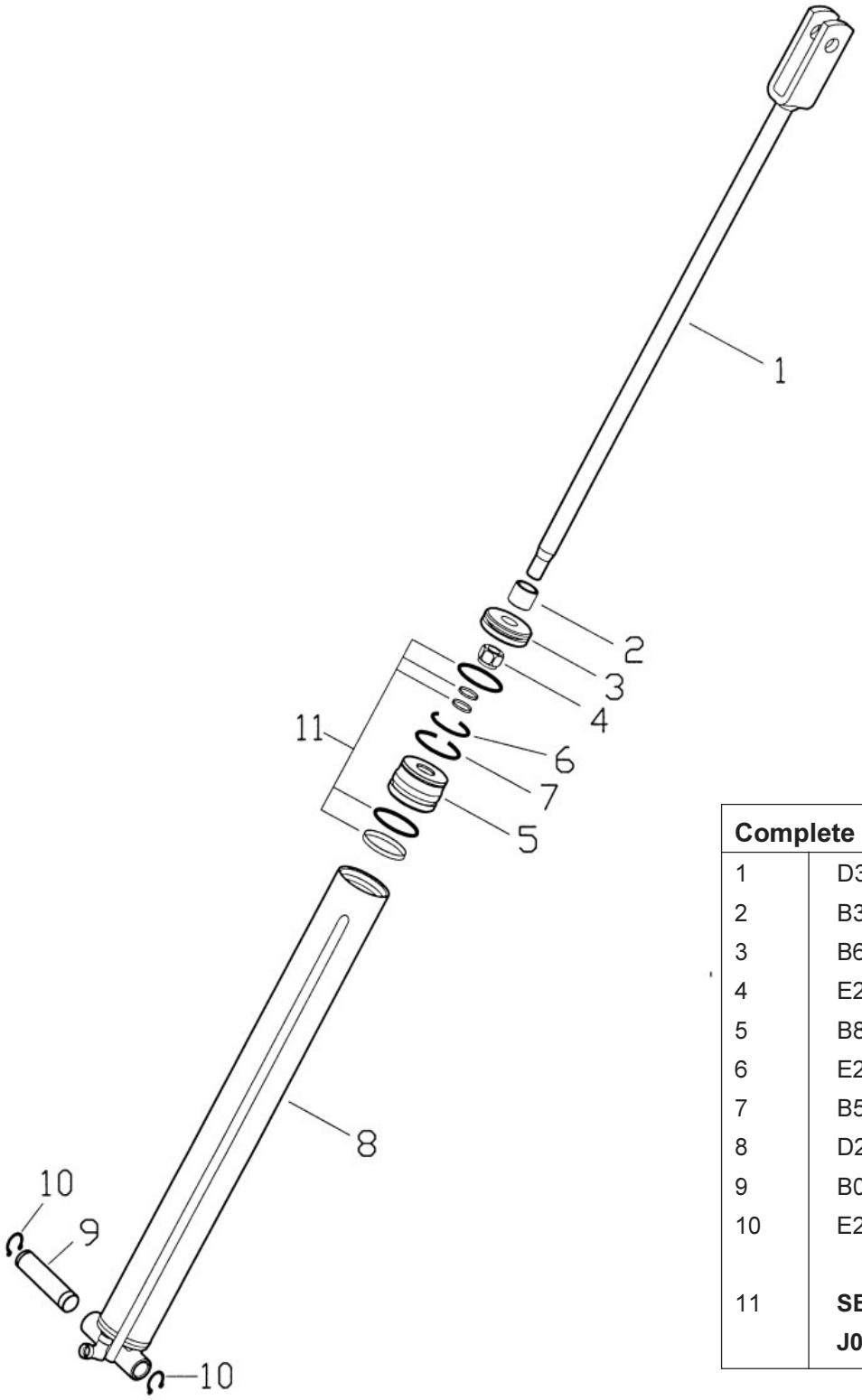

Complete cylinder	D80060145
1	D30310065
2	B37020005
3	B60300020
4	E25560325
5	B84370035
6	E27150600
7	B51450090
8	D27050090
9	B02170350
10	E27150200
11	**SEAL KIT J00140010**