WOODY 40 & WOODY 50

"N" version

BY BELL® s.r.l.

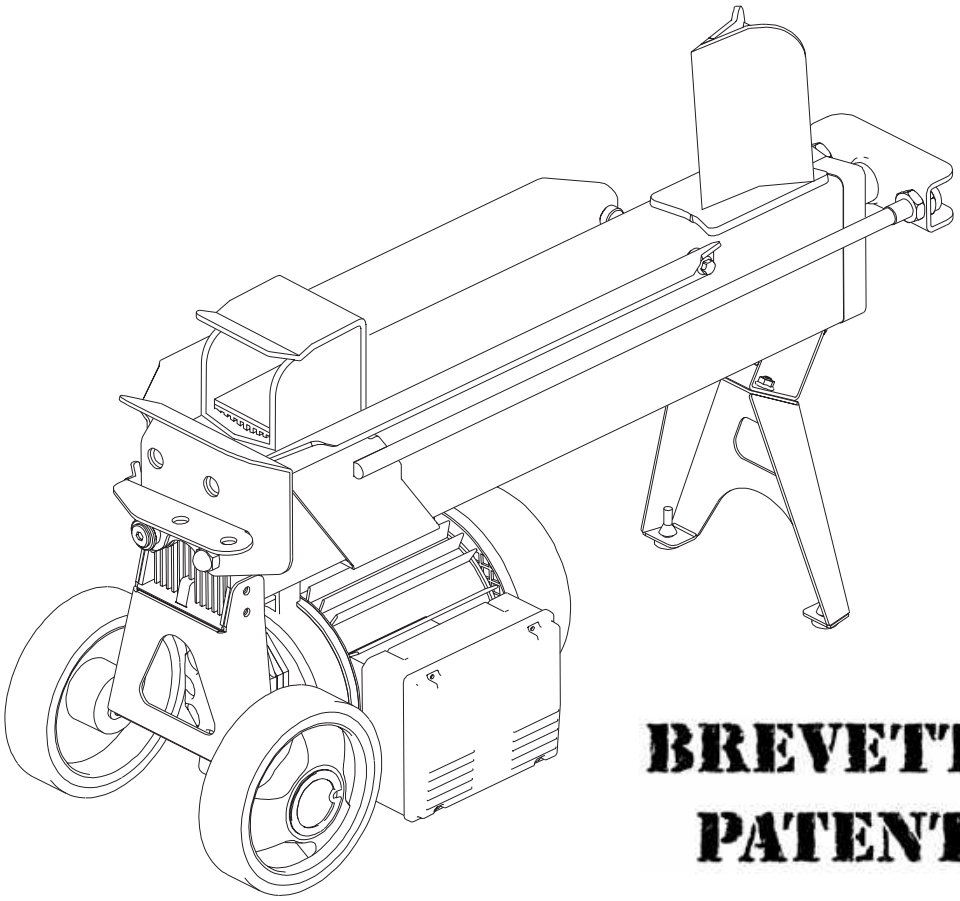

BREVETTATO
PATENTED

MANUALE DI USO E MANUTENZIONE
MANUAL FOR USE AND MAINTENANCE
WARTUNGS-UND BETRIEBSANLEITUNG
LIVRET D'EMPLOI ET D'ENTRETIEN
ONDERHOUDSHANDLEIDING
BRUKSANVISNING
BRUKER- OG VEDLIKEHOLDSVEILEDNING
VEDLIGEHOLDELSE OG BETJENINGSVEJLEDNING
KÄYTTÖOHJEKIRJA
MANUAL DE USO Y MANTENIMIENTO
MANUAL DE USO E DE MANUTENÇÃO

© 2006 BELL - D22000427 ver.2 - UPD 200106

- Non usare la macchina all'esterno quando piove o nevica.
- *Do not use the machine outdoor when it is raining or snowing.*
- Wenn es regnet oder schneit, verwenden Sie die Maschine nicht im Freien.
- *N'utiliser pas la machine à l'extérieur lorsqu'il pleut ou qu' il neige.*
- Gebruik de machine nooit buiten wanneer het regent of sneeeuwt.
- *Använd inte maskinen utomhus vid regn eller snöfall.*
- Ikke bruk maskinen når det regner eller sner.
- *Maskinen må ikke anvendes udendørs under vejrforhold med regn og sne.*
- Älä käytä konetta ulkona sateessa tai kun sataa lunta.
- *No utilizar el aparato en el exterior cuando llueve o nieva.*
- Não usar a maquina ao ar livre quando estiver a chover ou a nevar.

❶

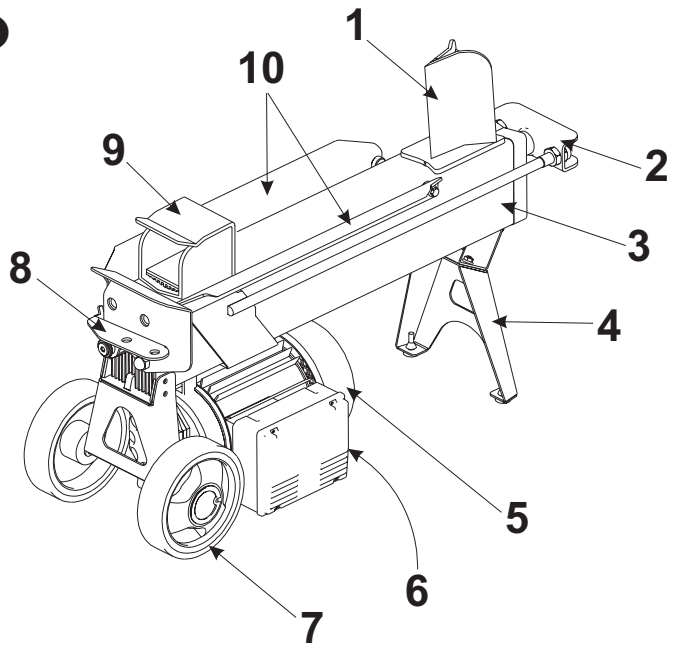

❷

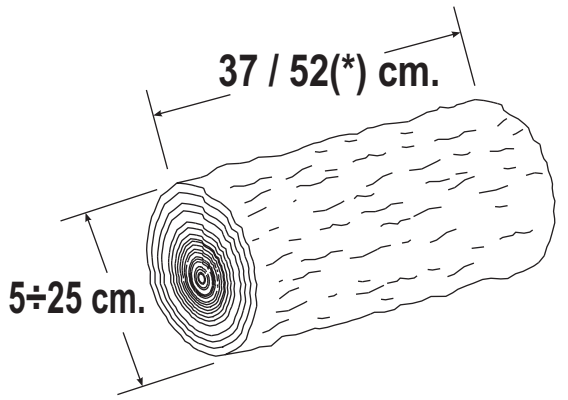

(*) WOODY 50

❸

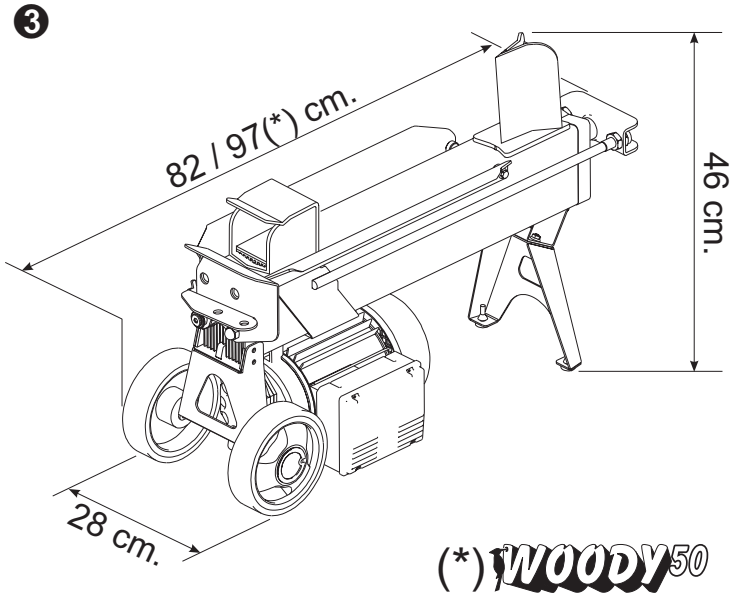

(*) WOODY 50

❹

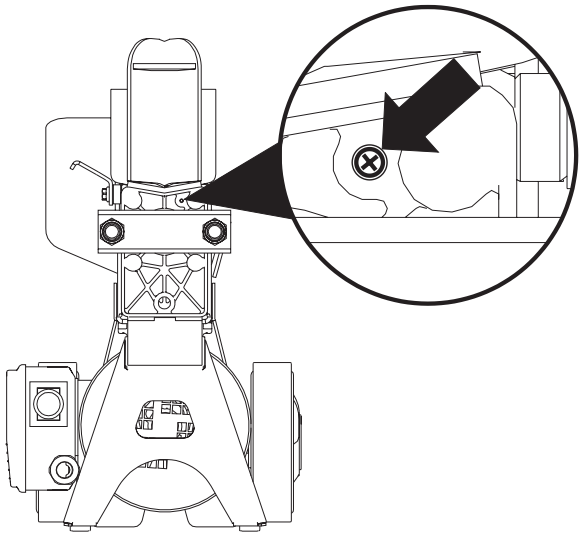

D22000427 ver.2 - UPD 200106

❺

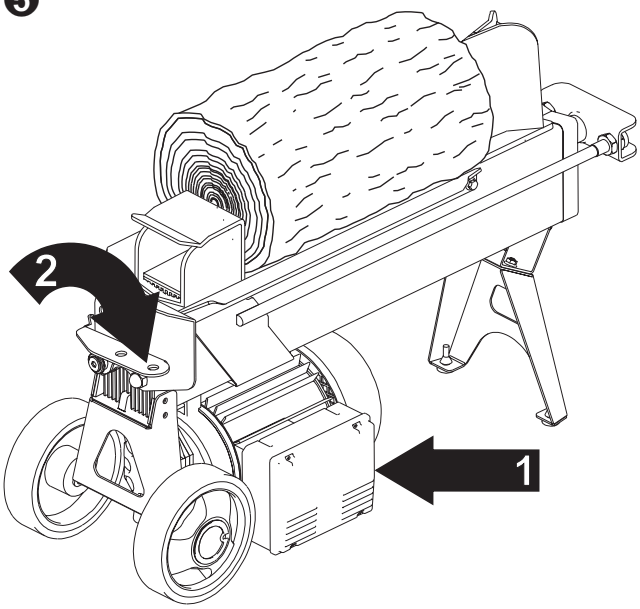

❻

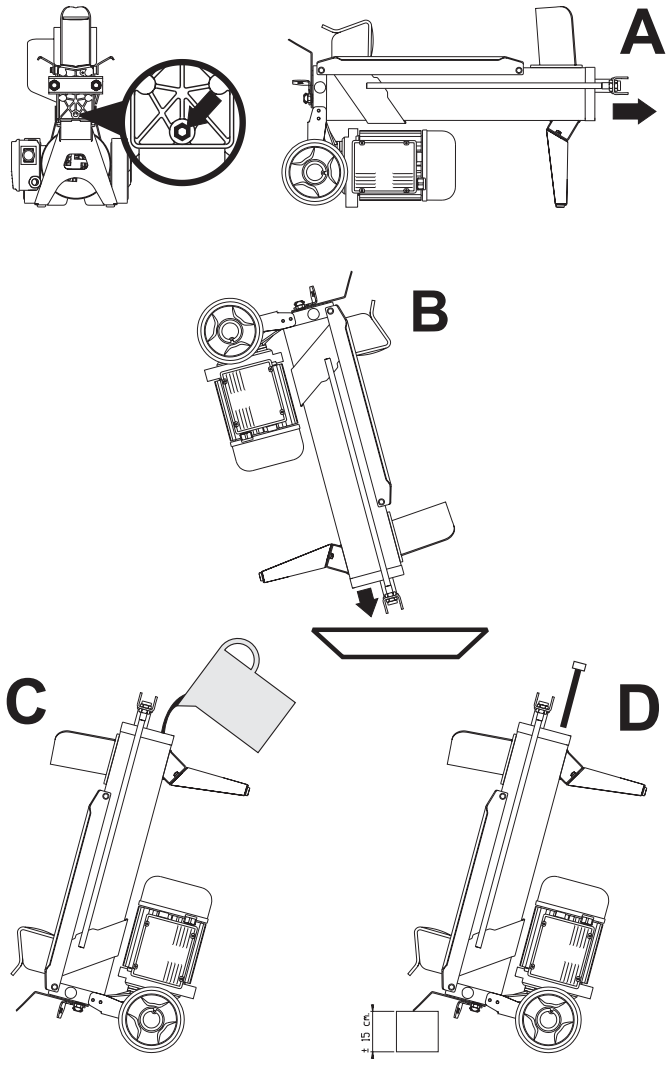

❼

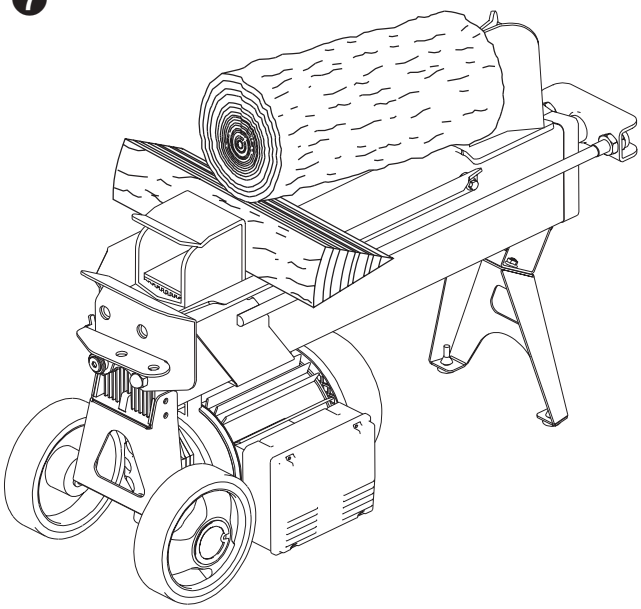

❽

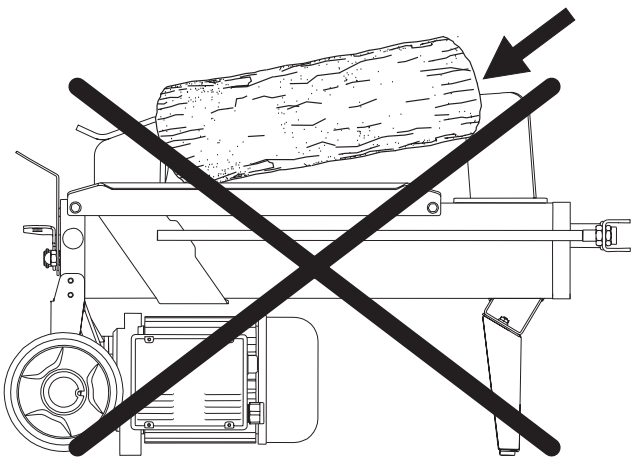

❾

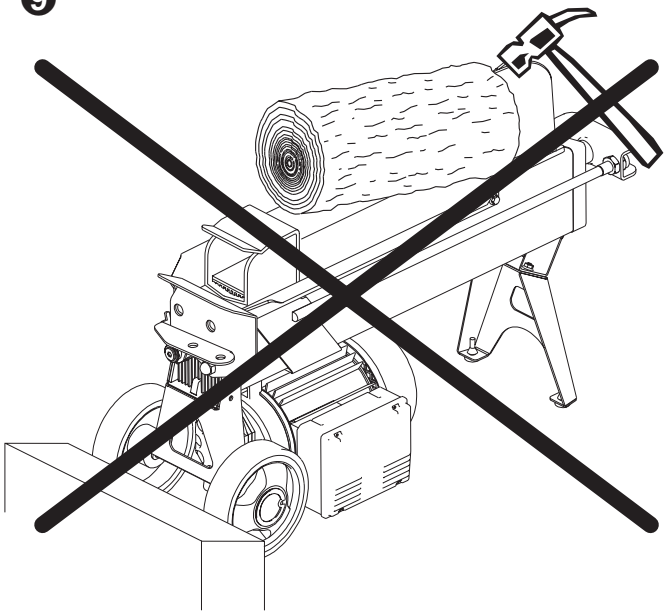

INLEIDING

Gefeliciteerd met het feit dat uw keuze op een BELL® houtkloofmachine gevallen is.
Lees deze handleiding aandachtig door en als u alle instructies nauwkeurig opvolgt dan zult u uitstekende en verrassende resultaten met uw WOODY behalen.

BELL® kloofmachines zijn ontworpen en vervaardigd met inachtneming van de laatste Europese veiligheidsvoorschriften, waarbij speciaal wordt verwezen naar de standaarden EN 609-1 en CEI EN 60204-1.
De systemen met dubbele handbediening zijn inderdaad ontworpen om de operator te verplichten de machine alleen te activeren in de toegestane zones, waarbij beide handen gebruikt moeten worden, zodat de mogelijkheid om beide armen in de gevarenzone te steken volledig uitgesloten wordt.
Lees, alvorens de machine te transporteren, te installeren of te bedienen, deze handleiding in zijn geheel door en schenk speciale aandacht aan de specifieke veiligheidsvoorschriften.
Gebruikers die niet in staat zijn één van de talen waarin deze handleiding is geschreven, te begrijpen, dienen zelf de wederverkoper te vragen om een handleiding in hun eigen taal. De gebruiker dient eveneens te zorgen voor de opleiding van elke andere persoon, die wordt toegelaten tot het gebruik van de machine.
Het op welke wijze dan ook niet nakomen van deze instructies, onjuist gebruik van de machine, buitengewone onderhoudswerkzaamheden die niet uitgevoerd worden door bekwaam, bevoegd personeel, verwijdering van gegevensplaatjes of aangebrachte merktekens van welk type dan ook, het verwijderen van of knoeien aan de beschermkasten en veiligheidsmechanismen van de machine of welke andere actie dan ook die niet uitdrukkelijk is toegelaten en die afbreuk kan doen aan de actieve en passieve veiligheidssystemen van de machine, zal de fabrikant ontheffen van alle en elke aansprakelijkheid en kan ernstige verwonding en schade tot gevolg hebben.
Indien aan de machine wordt geknoeid, op welke wijze dan ook, door onbevoegd personeel, zal de garantie automatisch komen te vervallen. Deze handleiding behoort bij de machine en moet deze vergezellen zelfs als deze eigendom van een ander wordt.

1 - BESCHRIJVING VAN DE MACHINE

WOODY is een horizontale, draagbare houtkloofmachine die met een elektromotor uitgerust is.
De verschillende onderdelen van de machine zijn afgebeeld op fig. 1, pag.2.

1 - Kloofmes

2 - Hefhendel

3 - Olietank

4 - Steun

5 - Elektromotor

6 - Knop om de motor te starten

7 - Wielen voor kleine verplaatsingen

8 - Hendel van het hydraulische ZHB bedieningssysteem

9 - Houtblokaandrukbalk

10 - Blok ondersteuning

1.1 - Gebruikte symbolen

Standaard grafische symbolen worden op alle machines gebruikt om de volledige veiligheid van alle delen van de kloofmachine te verzekeren. Lees de hieronder volgende informatie aandachtig door, aangezien deze symbolen zeer belangrijk zijn.

De gebruiker is verplicht deze handleiding geheel door te lezen alvorens de machine in gebruik te nemen.

Het dragen van veiligheidsschoeisel is verplicht ter bescherming tegen het risico van vallende houtblokken.

Het dragen van werkhandschoenen is verplicht ter bescherming tegen spaanders en splinters welke tijdens het kloven kunnen ontstaan.

Om de ogen bescherming te bieden tegen de spaanders die tijdens het kloven kunnen wegspringen is het verplicht een geschikte veiligheidsbril te dragen.

De kloofmachine mag slechts door een persoon tegelijk worden gebruikt.

Het is niet toegestaan zich te bevinden binnen de risicozone van de machine m.u.v. de gebruiker zelf. Binnen een straal van 5 meter rondom de machine mogen zich geen personen of dieren bevinden.

Het lozen van afgewerkte olie in het milieu is verboden. De olie moet worden opgeruimd volgens de heersende wetgeving in het land waar deze verrichting wordt uitgevoerd.

Gevaar voor snijwonden in of verbrijzeling van de hand: raak nooit gevaarlijke gebieden aan, terwijl het kloofmes in beweging is.

Waarschuwing: pas altijd op de beweging van de houtblokaandrukbalk.

Waarschuwing: verwijder een houtblok dat vastzit in het kloofmes, nooit met uw handen.

Waarschuwing: voordat u de in deze handleiding beschreven onderhoudswerkzaamheden gaat verrichten moet u eerst de stekker uit het stopcontact halen.

Waarschuwing: spanning zoals aangeduid op de kenplaat

De machines die voorzien zijn van elektrische apparatuur mogen niet afgedankt worden als gemengde afval, maar d.m.v. een gescheiden afvalinzameling afgeleverd worden aan de goedgekeurde inzamelingspunten en vergunde verwerkers.

2 - TECHNISCHE GEGEVENS

	WOODY 40	WOODY 50
Lengte (mm)	~ 820	~ 970
Breedte (mm)	~ 280	
Hoogte (mm)	~ 460	
Gewicht (Kg)	~ 35	~ 40
Max. kracht (ton)	~ 4	
Max. grootte houtblok (mm)	~ 370	~ 520
Totaal volume hydrauliekolie (L.)	~ 2,6	~ 3
Energiebron	230V 50Hz enkelfasig	
Opgenomen vermogen	~ 10 A	
Afgegeven vermogen	2 pk - 1,5 KW	
Gemiddeld geluidsniveau	<= 71 dB(A)/1m. U hoeft geen gehoorbescherming te dragen	
Trilling	<= 2,5 m/s²	

Op figuur 3 op pag. 2 staan de maximale afmetingen van de houtkloofmachine.

2.1 - Afmetingen van het houtblok dat gekloofd moet worden

Op figuur 2 op pag. 2 zijn de maximale afmetingen van het houtblok dat gekloofd moet worden aangegeven.
De diameter van het blok geldt als richtlijn: het kloven van een klein blok kan bijvoorbeeld moeizaam gaan als er veel noesten inzitten of als de nerven bijzonder kronkelig zijn.

2.2 - Aanbevolen oliën

We bevelen de volgende oliën aan voor gebruik in het hydraulische systeem:
SHELL TELLUS T22
ARAL VITAM GF22
BP ENERGOL HCP22
TEXACO RANDO HDZ 22/32
MOBIL DTE11 of gelijkwaardig
GEBRUIK GEEN OLIËN VAN EEN ANDERE KWALITEIT.

3 - VEILIGHEID

De in dit hoofdstuk verschafte informatie is erg belangrijk voor de veiligheid. De mogelijke gevaren die zijn verbonden aan het gebruik van de machine, worden beschreven en er worden instructies gegeven voor het juiste gebruik van de machine om verwondingen of schade te vermijden.

WAARSCHUWING: de BELL-kloofmachine, model WOODY, is ontworpen en vervaardigd voor het kloven van houtblokken waarvan de maten zijn aanbevolen (fig.2, pag.2).
Gebruik van de machine voor welk ander doel dan ook zal worden beschouwd als onjuist en de fabrikant zal niet aansprakelijk zijn voor welke verwonding of schade dan ook die kan worden toegeschreven aan het onjuiste gebruik van de machine.

Het is verplicht het bedieningssysteem van de machine met beide handen te gebruiken, zonder andere noodoplossingen te hanteren en zonder de bedieningsorganen eigenmachtig te wijzigen.
Als de machine in werking is, moeten mensen en dieren op een afstand van ten minste 5 meter van de machine worden gehouden.

PROBEER NOOIT IETS TE VERANDEREN AAN DE BESCHERMINGSMIDDELEN VAN DE KLOOFMACHINE OF DE MACHINE TE BEDIENEN ZONDER DEZE. ALS DE INSTRUCTIES IN DIT HOOFDSTUK NIET WORDEN OPGEVOLGD KAN DIT ERNSTIGE VERWONDINGEN AAN PERSONEN OF SCHADE AAN DINGEN EN DE MACHINE TOT GEVOLG HEBBEN.

3.1 - Algemene veiligheidsvoorschriften

- **De kloofmachine mag slechts door een persoon tegelijk worden gebruikt.**
- **Gebruik de machine nooit buiten wanneer het regent of sneeeuwt.**
- Het is niet toegestaan de machine in gebruik te nemen zonder de handleiding vooraf te hebben doorgelezen en de veiligheidsvoorschriften in acht te nemen.
- De machine mag alleen worden gebruikt door volwassenen. Gebruik van de kloofmachine door personen tussen 16 en 18 jaar ten behoeve van opleidingsdoeleinden moet onder toezicht staan van een volwassene die bevoegd is de machine te gebruiken.
- Draag nooit loshangende kleding welke door de machine kan worden gegrepen. Aanbevolen is het dragen van nauwsluitende en gesloten kleding.
- De werkzone moet vrij van voorwerpen zijn die de volledige bewegingsvrijheid van de operator kunnen belemmeren.
- Houd het vlak waarop het houtblok rust (10 in afb.1) vrij van afval en controleer of de werkzone van de operator leeg blijft en geen houtblokken, spaanders, zaagsel, enz. bevat.
- Kontroleer of het te kloven hout vrij is van spijkers en ijzerdraad welke tijdens het werken kunnen wegspringen of de machine kunnen beschadigen. De uiteinden van de houtblokken dienen haaks en vlak te zijn terwijl zijtakken vlak langs de blokken dienen te zijn verwijderd.
- Probeer nooit houtblokken te kloven die groter zijn dan die aangegeven in figuur 2. Dit zou gevaarlijk kunnen zijn en kan de machine beschadigen.
- Kloof de houtblokken slechts in de nerfrichting, tracht nooit dwarsgeplaatste blokken te kloven, dit is gevaarlijk en kan de machine beschadigen
- Tracht nooit meerdere blokken tegelijk te kloven, de blokken kunnen wegspringen en u verwonden.
- Wanneer de blokken tijdens het kloven dreigen weg te glijden dienen de werkzaamheden te worden gestaakt en dient het blok 90 graad te worden gedraaid.
- Tracht nooit blokken onder een bewegend kloofmes te plaatsen, het gevaar van letsel is niet denkbeeldig.
- Houd uw handen uit de buurt van barsten en spleten in de blokken, deze kunnen zich sluiten en u ernstig verwonden.
- Forceer het kloofmes niet door het houtblok op het bovenste gedeelte (fig. 9) te drukken, omdat het kloofmes hierdoor kan breken of de kolom hierdoor beschadigd kan worden. Leg het blok altijd op de steunen.
- Laat de kloofmachine nooit onbeheerd achter in draaiende toestand. Zelfs wanneer u de machine gedurende een korte periode wilt verlaten dient deze uitgeschakeld te worden zodat per ongeluk opstarten niet mogelijk is.
- De kloofmachine mag niet worden gebruikt door personen die onder invloed verkeren van alcohol, drugs, medicijnen of wanneer men oververmoeid is.
- Roep nooit de hulp in van andere personen om vastgelopen blokken te verwijderen.
- Gebruik de elektrische kloofmachines nooit in een omgeving waarin gas, benzinedamp of andere brandbare dampen of gassen aanwezig zijn.
- Kontroleer of gebruik wordt gemaakt van een veilig elektrisch systeem en dat vermogen, spanning, maximale stroomsterkte en frequentie overeenkomen met die van de gebruikte machine. Zorg altijd voor een geaarde aansluiting en een aardlekschakelaar in het voedingscircuit.
- **Controleer of de elektrische installatie die de machine van stroom voorziet geschikt is.** Controleer de spanning, de netfrequentie en het afgegeven vermogen (vergelijk het plaatje op de machine met de gegevens in deze handleiding). De houtkloofmachine moet aangesloten zijn op een installatie met een geschikte differentiële herstelzekering, die aan de normen **(30 mA schatten foutenstroom)** voldoet, en tevens met een grondverbinding worden aangesloten.
- Gebruik kabels met een doorsnede van 2,5 mm2. Werk niet met loshangende en onvoldoende geïsoleerde verbindingen. De aansluitingen moeten worden gemaakt met beschermend materiaal, dat geschikt is voor gebruik buitenshuis. **Gebruik kabel geen uitbreidingen langer dan mt. 5: de te lange kabels of de kabels met ontoereikende sectie kunnen voltagedalingen veroorzaken en staan niet de motor toe om al macht te ontwikkelen.** Controleer altijd de kabeluitbreiding om het even welke schade alvorens het te gebruiken.
- Maak de kast met de drukknoppen op de motor nooit open. Indien nodig moet u zich tot uw elektricien wenden.
- Verzeker u ervan, dat de machine en de kabel nooit in contact komen met water.
- Behandel de aansluitkabel met zorg en tracht nooit de machine te verplaatsen door aan de kabel te trekken. Trek evenmin aan de kabel om de steker uit de machine of het stopkontakt te verwijderen. Houd de kabel uit de buurt van hoge temperaturen, olie en scherpe voorwerpen.
- Laat de machine nooit onbeheerd achter als de stekker in het stopcontact zit. Als u de machine niet gebruikt moet u altijd de stekker uit het stopcontact halen en dit geldt met name als u er onderhouds-werkzaamheden aan moet verrichten.
- Gebruik geen alcohol, benzine of oplosmiddelen voor het reinigen van de machine. De leesbaarheid van de veiligheidsinformatie, die op de machine aangebracht is, zou daardoor op onherroepelijke wijze verslechteren.

4 - HET IN GEBRUIK NEMEN VAN EEN NIEUWE MACHINE

Alvorens de machine in werking te stellen, assembleer wielen, steun en blok ondersteuning.

De houtkloofmachine wordt in naleving van de EN 609-1-norm aangedreven door een dubbele handbediening. Eén hand wordt gebruikt voor het indrukken van de knop voor de activering van de motor (1 in afb.5, pag.3), terwijl de andere de hendel van de hydraulische besturing activeert (2 in afb.5).

Gebruik de kloofmachine nooit, als deze niet helemaal in orde is of een onderhoudsbeurt nodig heeft. Controleer, alvorens met het werk te beginnen, of alle veiligheidsinrichtingen goed functioneren (hendel en startknop).

In de achterkant van de machine zit een ontluchtingsschroef die u ongeveer 3 à 4 slagen los moet draaien als u de kloofmachine gebruikt (afb. 4, pag. 2). Als u de kloofmachine moet verplaatsen moet u de schroef vastdraaien om te voorkomen dat er olie lekt.

4.1 - Verlichting

De gehele werkruimte van de kloofmachine moet worden verlicht om perfect zicht te garanderen, wanneer met de machine gewerkt wordt en gedurende onderhoud en afstelling. Zelfs wanneer buitenshuis gewerkt wordt, moet er voldoende licht zijn om veilig te werken. Werken op tijden, wanneer onvoldoende licht ertoe kan leiden, dat het zicht op de machine en haar onderdelen slecht is (schemering, nacht), is verboden.

5 - GEBRUIK

- Sluit de elektrische kloofmachine op het voedingsnet aan.
- Laat de stroomkabel niet boven de houtblokaandrukbalk of in de buurt van het kloofmes lopen of houd de kabel in ieder geval uit de buurt van plaatsen waar de kabel beschadigd zou kunnen worden of kan breken.
- Plaats het houtblok op de kolom zoals in afb.5, pag.3. De stuen (10 in afb.1, pag.2) voorkomen dat het blok van de kolom afrolt en zorgen ervoor dat het blok midden voor de kloofwig ligt. Zorg ervoor dat het blok sabiel ligt.
- Druk met uw rechterhand de startknop van de elektromotor (1) **HELEMAAL** in en druk de bedieningshendel (2) met uw linkerhand helemaal in zoals afgebeeld op afb.5: de houtblokaandrukbalk zal dan gaan functioneren en het houtblok splijten.
  LET OP: de knop moet tot het einde worden ingedrukt om te voorkomen dat de inwendige contacten doorbranden.
- Herhaal de handeling met de verkregen stukken, zodat het houtblok in verscheidene delen wordt gekloofd.
- **Forceer de kloofmachine nooit langer dan enkele seconden, door de cilinder onder druk te houden of door een houtblok te kloven dat te hard is. Hierdoor wordt de onder druk staande olie namelijk oververhit en kan de machine beschadigd worden. In dat geval is het beter om het werk te staken en het houtblok 90° te draaien om te zien of het blok in een andere stand wel gekloofd kan worden. Als het dan nog niet lukt betekent dit dat het blok te hard is voor de capaciteit van de machine en dat u het beter niet kunt bewerken, om de machine niet te beschadigen.**
- Na afloop van het werk moet u de stekker van de machine uit het stopcontact halen. Dit mag u nooit doen door aan de kabel te trekken. Pak de stekker goed vast en haal de stekker uit het stopcontact.
- Wanneer u de machine niet gebruikt bewaart u hem dan in een ruimte die bescherming biedt tegen de weersomstandigheden.
- Gebruik de handgreep (2 in afb. 1, pag. 2) voor het uitvoeren van korte verplaatsingen van de machine.
- Controleer voor het transport (bv. het laden op een voertuig) of alle delen van de machine volledig afgekoeld zijn, of de ontluchtingsschroef vastgedraaid is en of de machine in de horizontale positie staat.

6 - DAGELIJKS ONDERHOUD

Dit hoofdstuk beschrijft het dagelijkse onderhoud, dat wil zeggen werkzaamheden uitgevoerd door de gebruiker aan de WOODY-kloofmachine om deze in voor het werk perfecte toestand te houden en daardoor bedrijfszeker voor continu gebruik voor lange tijd. Alle dagelijkse onderhoudswerkzaamheden moeten worden uitgevoerd met afgezette machine en in het geval van kloofmachines met elektromotor met losgekoppelde stroomkabel.
Elke andere onderhoudshandeling die niet speciaal aan de orde gekomen is in deze handleiding, mag alleen worden uitgevoerd door bevoegd personeel, zodat er geen gevaarlijke situaties kunnen ontstaan, waarop de gebruiker niet is voorbereid. In het geval waarin buitengewoon onderhoud of vervanging van onderdelen niet wordt uitgevoerd door bevoegd personeel, zal de garantie onmiddellijk komen te vervallen en zal de fabrikant zijn ontlast van elke aansprakelijkheid voor verwonding van personen of dieren of voor schade.

6.1 - Hoe de hydrauliekolie te verversen

De hydraulische olie moet iedere 400 bedrijfsuren worden vervangen door nieuwe olie van het op pagina 39 aangegeven type. Ga voor het verversen van de olie als volgt te werk.

- Vergewis u ervan dat de houtblokaandrukbalk van de machine volledig ingetrokken is.
- Draai de dop die op fig. 6/A op pag. 3 afgebeeld is los en haal deze er helemaal van af.
- Zet een bak onder de kloofmachine die 4 liter olie kan bevatten; kantel de machine vervolgens om alle olie die in de machine zit eruit te laten lopen (fig. 6/B).
- Kantel de machine naar de andere kant (fig. 6/C) en giet 2,6 liter olie van één van de oliesoorten die op pag.39 vermeld staan in de machine.
- Maak de peilstok schoon en steek deze in de machine (fig. 6/D) om te controleren of het oliepeil zich tussen de beide inkepingen op de peilstok bevindt.
- Maak de dop en de afdichtring grondig schoon en draai de dop er weer goed vast op maar doe dit voorzichtig om de schroefdraad van de dop niet te breken.

WAARSCHUWING:

ZET DE OLIE NOOIT BIJ HET GEWONE HUISVUIL! AFGEWERKTE OLIE MOET WORDEN OPGERUIMD VOLGENS DE GELDENDE VOORSCHRIFTEN IN HET LAND WAAR DE MACHINE WORDT GEBRUIKT.

6.2 - Hydraulische olie bijvullen

Controleer het oliepeil van tijd tot tijd. Het oliepeil moet zich tussen de beide inkepingen op de peilstok van de oliedop bevinden (fig. 6/D).
Als het oliepeil lager is dan moet u olie bijvullen waarbij u één van de oliesoorten die op pag.39 staan vermeld moet gebruiken.

6.3 - Aanscherpen van het kloofmes

Na lange perioden van gebruik en als dat nodig is, moet het kloofmes van de kloofmachine aangescherpt worden door gebruik te maken van een fijngetande vijl, waarbij ervoor gezorgd moet worden, dat alle bramen of gedeukte delen van het metaal worden verwijderd.

7 - HET OPSPOREN EN OPLOSSEN VAN FOUTEN

7.1 - Het verwijderen van een vastgelopen blok

- Laat beide bedieningselementen los: dan zal de houtblokaandrukbalk volledig ingetrokken worden.
- Plaats een wigvormig blok onder het vastegelopen blok en bedien de machine waardoor de wig zich onder het vaste blok begeeft (fig.7, pag.3)
- Herhaal dit met een groter blok totdat het vaste blok geheel los is.

WAARSCHUWING:

- **ROEP NOOIT DE HULP IN VAN ANDERE PERSONEN OM VASTGELOPEN BLOKKEN TE VERWIJDEREN.**
- **PROBEER HET HOUTBLOK NIET LOS TE KRIJGEN DOOR ER MET GEREEDSCHAP OP TE SLAAN EN DE ONDERKANT VAN HET HOUTBLOK TEGEN TE HOUDEN OMDAT DIT TOT BREUK VAN HET MOTORBLOK KAN LEIDEN (fig. 9, pag. 3).**
- **NEEM ALLE VEILIGHEIDSVOORSCHRIFTEN VAN HOOFSTUK 3 OP PAG.40 IN ACHT WANNER BOVENSTAANDE WERKZAAMHEDEN WORDEN UITGEVOERD.**

DE FABRIKANT IS NIET VERANTWOORDELIJK VOOR VERWONDINGEN OF SCHADE WELKE ONTSTAAN DOOR ONJUIST GEBRUIK OF HET NIET IN ACHT NEMEN VAN VEILIGHEIDSVOORSCHRIFTEN.

7.2 - Het opsporen en oplossen van storingen

Problemen die zich kunnen voordoen bij gebruik van de kloofmachine en aanbevolen remedies worden gegeven in de onderstaande tabel. Als er werkzaamheden worden uitgevoerd door onbevoegd personeel, zal de garantie onmiddellijk komen te vervallen en zal de fabrikant worden ontheven van elke aansprakelijkheid voor verwonding van personen en dieren en voor schade.

Probleem	Vermoedelijke oorzaak	Remedie
Houtblok wil niet splijten.	Onjuiste plaatsing van het houtblok	Verander de positie van het houtblok ten opzichte van het kloofmes.
	Houtblok gaat toegestane afmetingen te boven of houtblok is te hard met het oog op de capaciteit van de machine.	Probeer er een klein deel af te snijden of gebruik andere middelen om de afmeting van het houtblok te verkleinen.
	Kloofmes snijdt niet.	Maakt het kloofmes scherp, controleer op bramen of kerven, vijl indien noodzakelijk bij.
	Olielek	Bepaal de plaats van het lek door gebruik te maken van een stuk karton of hout. Neem contact op met uw dealer.
	Hydraulische druk te laag	Neem contact op met uw dealer.
Stang gaat schokkerig of met sterke trillingen vooruit.	Lucht in het circuit	Controleer oliepeil. Vul bij indien noodzakelijk.
Olielek bij de stang of andere externe punten	Tank lekt	Controleer of de ontluchtings-schroef aangedraaid is voordat u de machine verplaatst (fig.4 pag.2).
	Afdichtringen versleten	Neem contact op met uw dealer.

SLOOP EN VERWERKING VAN DE MACHINE

Bij de sloop van de machine moeten alle veiligheidsnormen in acht genomen worden om schade aan personen, dieren en omgeving te vermijden.

Alle onderdelen van de machine moeten gesloopt en verwerkt worden volgens de wetten die van kracht zijn in het land waar de sloop plaats vindt.

Bijzondere aandacht moet besteed worden aan de verwerking van de hydraulische afgewerkte olie en de elektrische apparatuur. Geen van beiden mogen in de omgeving worden ontdaan, daar ze in hoge mate vervuilend zijn, maar moeten verwerkt worden volgens de wetsvoorschriften.

De machines voorzien van elektrische apparatuur mogen niet afgedankt worden als gemengde afval, maar d.m.v. een gescheiden afvalinzameling afgeleverd worden aan de goedgekeurde inzamelingspunten.
De producent is geëngageerd in de afvalverwerking (AEEA) d.m.v. aanmelding bij de daarvoor bestemde verwerkingsconsortia.

Een verwerking die niet overeenstemt met de hierboven beschreven voorschriften is door de wet strafbaar.

GARANTIEBEPALINGEN

De firma BELL, verder genoemd BELL, garandeert iedere koper van een nieuwe BELL-machine welke door een van de geautoriseerde BELL-dealers is geleverd, dat het produkt vrij is van materiaal- en konstruktiefouten.
Deze garantie geldt gedurende een periode van 360 dagen (12 maanden) na de datum van aflevering of eerste verhuurdatum.
Onderdelen welke binnen de garantietermijn op de machine worden geinstalleerd zijn gegarandeerd voor een periode van 90 dagen vanaf de datum van installatie of reparatie.
Deze onderdelen worden zonder kosten aan de gebruiker beschikbaar gesteld door tussenkomst van de dealer en tijdens de normale werktijden.
BELL behoudt zich het recht voor de vervangen onderdelen te inspekteren waarvoor deze gedurend een periode van 12 maanden beschikbaar moeten worden gehouden.
Er wordt benadrukt dat BELL onder geen enkele voorwaarde aansprakelijk kan worden gesteld voor transport- en reparatiekosten.
BELL aanvaardt voorts geen verantwoordelijkheid voor schade of defekten welke ontstaan als gevolg van reparaties of modifikaties welke worden uitgevoerd door andere dan geautoriseerde BELL-dealers.
Deze garantiebepalingen zijn niet van toepassing op handelscomponenten welke door een eigen garantiesysteem worden afgedekt zoals benzine- en dieselmotoren etc.
De garantiebepalingen zijn slechts van toepassing op defekten welke ontstaan tijdens het normale en voorgeschreven gebruik van de machine.
BELL accepteert geen enkele verantwoordelijkheid voor storingen of andere defekten welke ontstaan door:

1) Onjuist of ondeskundig gebruik.
2) Gebrekkig of achterstallig onderhoud zoals staat beschreven in de handleiding. (o.a. vervangen van versleten onderdelen als glijplaten, hydrauliek- ,motor-, of transmissieolie, niet scherpe kloofmessen etc.).
3) Het gebruik van niet door BELL geproduceerde of geleverde onderdelen.

BELL verstrekt geen andere garantie dan bovenstaande.

Geen van de BELL-dealers is geautoriseerd enige andere vorm van garantie uit naam van BELL toe te zeggen.
De duur van garantie en de van toepassing zijnde beperkingen is wettelijk beperkt tot de in deze garantiebepaling gestelde termijn.

BELL is onder geen voorwaarde aansprakelijk voor bedrijfsschade of andere directe of indirecte gevolgschade.

Bij het bestellen van onderdelen of het laten uitvoeren van reparaties kan de onderstaande informatie van pas komen:

TYPE/MODEL NUMMER .....

SERIENUMMER .....

AFLEVERDATUM .....

PARTI DI RICAMBIO

La sostituzione di parti di ricambio quindi la manutenzione straordinaria della macchina è riservata esclusivamente al personale specializzato autorizzato dal rivenditore. Ogni intervento di manutenzione ordinaria o straordinaria non esplicitamente citato su questo libretto fa decadere immediatamente la garanzia e solleva il costruttore da ogni responsabilità per incidenti che possono verificarsi a persone, animali od oggetti. Per ordinare parti di ricambio rivolgetevi esclusivamente al vostro rivenditore di fiducia ricordandovi di citare il modello della macchina, la data di acquisto ed il numero di matricola.

SPARE PARTS

Replacement of spare parts and therefore extraordinary maintenance of the machine must be carried out by the retailer's specialised and authorised personnel only. If any maintenance operations other than those expressly indicated in this handbook are carried out, the warranty will be immediately null and void and manufacturer shall be relieved of all and any responsibility with regard to accidents involving persons, animals or things. Always order spare parts form your regular retailer remembering to indicate the machine model, the purchase date and the serial number.

ERSATZTEILE

Sämtliche Arbeiten zur Wartung (Ersatz von Maschinenteilen) ist ausschließlich dem vom Wiederverkäufer befugten Fachpersonal vorbehalten. Eingriffe zur Instandhaltung und Wartung, die im vorliegenden Handbuch nicht ausdrücklich angeführt sind, ziehen den unmittelbaren Verfall der Garantie hinter sich und entheben den Hersteller von jeder Haftung für Folgeschäden an Personen, Tieren oder Gegenständen. Bestellen Sie die Ersatzteile ausschließlich bei Ihrem Wiederverkäufer. Hierbei sind das Maschinenmodell, das Ankaufsdatum und die Kennummer.

PIECES DE RECHANGE

Le remplacement des pièces de rechange et l'entretien extraordinaire de la machine sont exclusivement réservés à du personnel spécialisé agréé par le revendeur. Toute intervention d'entretien ordinaire ou extraordinaire non explicitement indiqué sur ce manuel fait immédiatement déchoir la garantie et relève le construsteur de toute responsabilité pour les éventuels dommages qui pourraient être provoqués aux personnes, animaux ou choses. Pour commander des pièces de rechange, s'adresser exclusivement à votre revendeur de confiance en n'oubliant pas de citer le modèle, le numéro matricule de la machine et sa date d'achat.

ONDERDELEN

Vervanging van onderdelen en daardoor speciaal onderhoud aan de machine moet uitgevoerd worden door uw dealer. Indien niet deze handleiding vermeld onderhoud uitgevoerd wordt, vervalt de garantie en de verantwoordelijkheid voor ongelukken met mensen, dieren of dingen. Bestel onderdelen bij uw gebruikelijke dealer met vermelding van type, aankoopdatum, serienummer.

RESERVDELAR

Reservdelar och montering av dessa får endast hanteras av auktoriserad personal hos återförsäljare. Om skötselåtgärder utförs utöver vad som anges i denna bruksanvisning så gäller inte garantin och samtidigt fråntas tillverkaren allt ansvar för skador på personer, djur eller föremål som orsakats av detta. Beställ alltid reservdelar från återförsäljare och ange då maskinmodell, inköpsdatum och serienummer.

RESERVEDELER

Utskiftingen av reservedeler - med andre ord det ekstraordinære vedlikeholdet av maskinen - må kun utføres av faglært personale som er autorisert av produsenten. Ethvert ordinært eller ekstraordinært vedlikehold som utføres på maskinen, og som ikke er ettertrykkelig sitert i denne bruksanvisningen, er medvirkende til at man taper garantiretten, og produsenten vil heller ikke stå ansvarlig for eventuelle ulykker som kan skje på personer, dyr eller gjenstander. For å bestille reservedeler må du kun henvende deg til din forhandler, og husk at ved bestilling må alltid maskinmodellen oppgis, samt kjøpedato og registreringsnummer.

RESERVEDELE

Udskiftning af maskindele samt ekstraordinær vedligeholdelse af maskinen må udelukkende udføres af fagligt kompetente personer, der er autoriserede af forhandleren. Indgreb til istandsættelse eller vedligeholdelse, der ikke udtrykkeligt er anført i den foreliggende brugsanvisning, medfører et øjeblikkeligt bortfald af garantien og fritager producenten for ethvert ansvar for følgeskader på personer, dyr eller genstande. Bestil udelukkende reservedele hos Deres forhandler. Husk at angive maskinens model, købsdato og serienummer.

VARAOSAT

Varaosien vaihtamisen ja näin ollen laitteen tavallisuudesta poikkeavan huollon saa suorittaa vain jälleenmyyjän valtuuttama ammattihenkilö. Jos laitteelle suoritetaan muita kuin tässä käyfföohjevihossa nimenomaan lueteltuja huoltotoimenpiteitä, takuu raukeaa välittömästi, ja vatmistaja vapautuu kaikesta vastuusta ihmistlle, eläimille tai esineille tapahtuvissa onnettomuuksissa. Tilaa varaosia aina omalta kauppiaaltasi ja muista ilmoittaa laitteen malli, ostopäivämäärä ja sarjanumero.

REPUESTOS

La sustitución de repuestos, así como el mantenimiento extraordinario de la máquina, deberán ser llevados a cabo exclusivamente por personal especializado autorizado por el revendedor. Toda intervención de mantenimiento ordinario o extraordinario no citada explícitamente en este manual hará que la garantía pierda su validez inmediatamente, sin que pueda atribuirse al fabricante ninguna responsabilidad por accidentes verificados a personas, animales u objetos. Para realizar el pedido de repuestos, diríjanse exclusivamente a su revendedor de confianza, recordando siempre citar el modelo de la máquina, la fecha de compra y el número de matrícula.

PEÇAS SOBRESSELENTES

A substituição de peças sobresselentes e logo a manutenção extraordinária da máquina deve ser realizada exclusivamente por pessoal não só especializado como também autorizado pelo revendedor. Cada uma das intervenções de manutenção ordinária ou extraordinária não citada explicitamente neste livro faz decair imediatamente a garantia e o fabricante fica eximido de qualquer responsabilidade por incidentes que possam verificar-se a pessoas, a animais ou a objectos. Para encomendar as peças sobresselentes dirigir-se exclusivamente ao seu revendedor de confiança lembrando de citar o modelo da máquina, a data de aquisição e o número de matrícula.

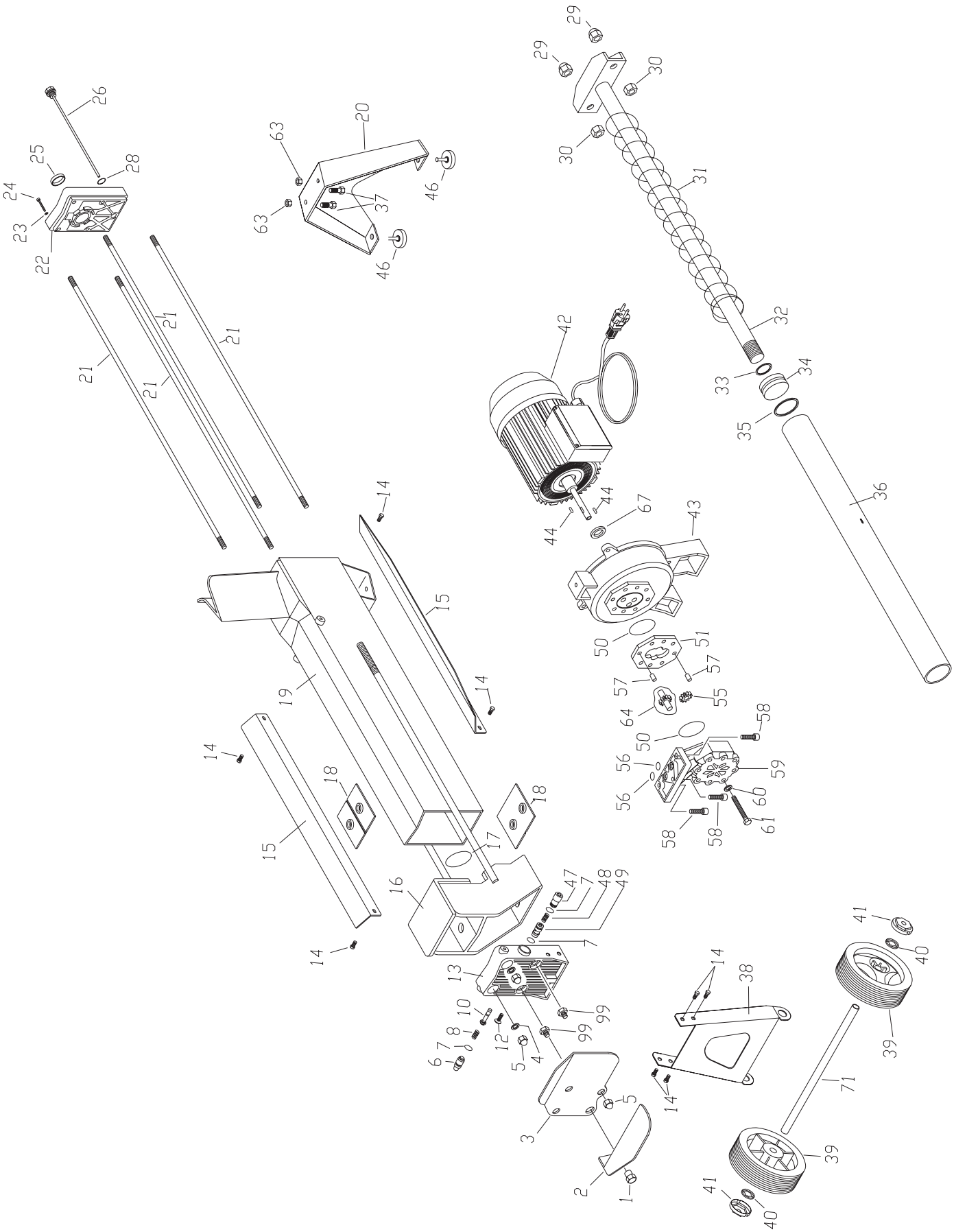
26
25
28
24
23
22
63
20
63
37
46
46
21
21
21
21
29
29
30
30
31
32
33
34
35
36
42
44
44
67
43
14
15
14
19
14
18
18
15
17
16
14
50
51
57
57
64
55
58
50
56
56
59
60
61
58
58
47
7
48
49
7
13
10
8
7
6
12
5
4
99
99
3
5
2
1
14
38
14
41
40
39
71
39
41
40

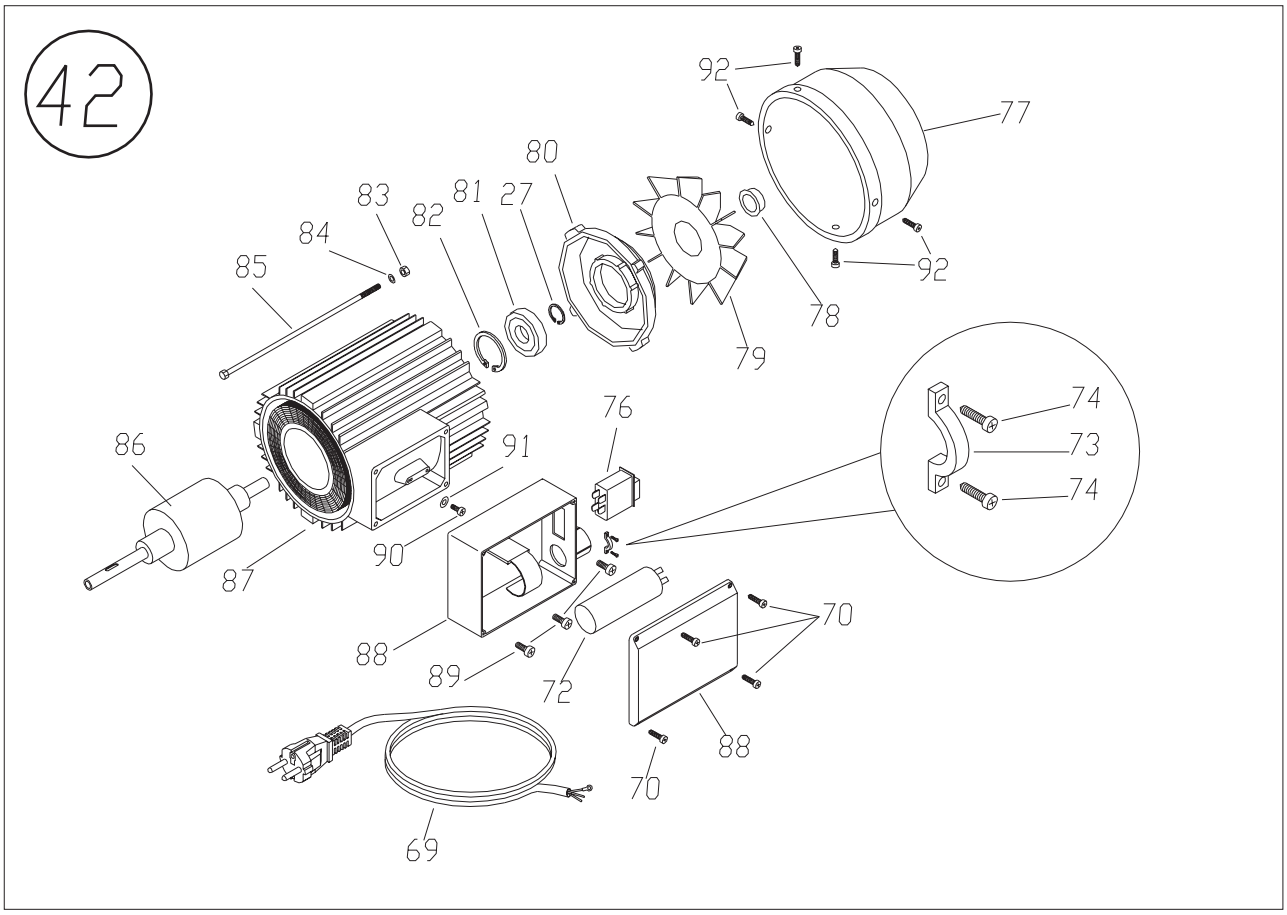
42
92
77
80
83
81
27
82
84
85
92
78
79
76
74
73
74
86
91
90
87
70
88
89
72
88
70
69

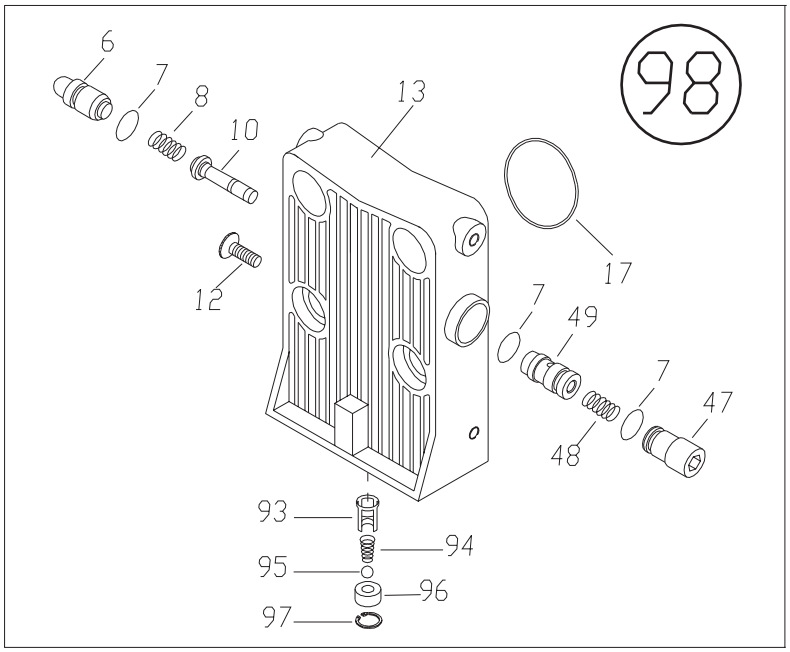
98
6
7
8
10
13
12
17
7
49
7
47
48
93
94
95
96
97

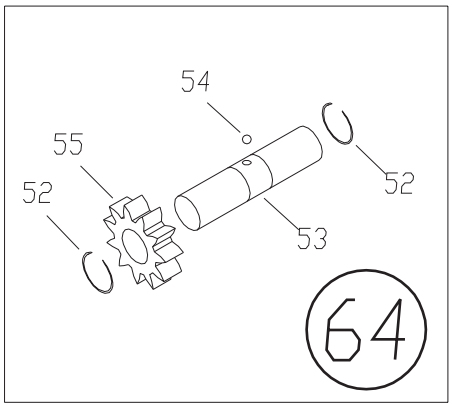
54
55
52
52
53
64

	WOODY 40	WOODY 50
1	B41000480	B41000480
2	D05411380	D05411380
3	B62200070	B62200070
4	E51432014	E51432014
5	E26525740	E26525740
6	B60820040	B60820040
7	E25830017	E25830017
8	B51050152	B51050152
10	B60840021	B60840021
12	E26115074	E26115074
13	B84000060	B84000060
14	E26050510	E26050510
15	B50120030	B50120035
16	D05240155	D05240185
17	E25850055	E25850055
18	B50010080	B50010080
19	D05150080	D05150085
20	B77120121	B77120121
21	B02170880	B02170885
22	B84000050	B84000050
23	E26940609	E26940609
24	E26224018	E26224018
25	E25710512	E25710512
26	E28400090	E28400090
27	E27150170	E27150170
28	E51450210	E51450210
29	E26560519	E26560519
30	E26513371	E26513371
31	B51050210	B51050210
32	D30390020	D30390025
33	E25830190	E25830190
34	B60220010	B60220010
35	E25353745	E25353745
36	B22300120	B22300125
37	E26050520	E26050520
38	B66128418	B66128418
39	E31650040	E31650040
40	E26790020	E26790020
41	B82110090	B82110090
42	E85510220	E85510220
43	D02100073	D02100073
44	E28610034	E28610034
45	E26515038	E26515038
46	E28300065	E28300065
47	B82030080	B82030080
48	B51050250	B51050250
49	B72150070	B72150070

	WOODY 40	WOODY 50
50	E25830043	E25830043
51	B31050020	B31050020
52	E27201113	E27201113
53	B02070010	B02070010
54	E28620015	E28620015
55	B53100010	B53100010
56	E25830083	E25830083
57	E27350280	E27350280
58	E26051550	E26051550
59	D02100080	D02100080
60	E26830055	E26830055
61	E26015104	E26015104
63	E26530442	E26530442
64	D02100090	D02100090
67	E25910015	E25910015
69	D17120060	D17120060
70	E26401140	E26401140
71	B66219630	B66219630
72	E78000010	E78000010
73	E87100120	E87100120
74	E26401117	E26401117
76	E78100130	E78100130
77	E87300080	E87300080
78	E87100300	E87100300
79	E87300085	E87300085
80	E87300120	E87300120
81	E36023017	E36023017
82	E26160550	E26160550
83	E26513029	E26513029
84	E26840012	E26840012
85	E87300130	E87300130
86	E87300270	E87300270
87	E87300280	E87300280
88	E87400200	E87400200
89	E26221039	E26221039
90	E26401106	E26401106
91	E26840011	E26840011
92	E26351120	E26351120
93	B50050020	B50050020
94	B51100090	B51100090
95	E28620042	E28620042
96	B82030110	B82030110
97	E27160050	E27160050
98	D02100066	D02100066
99	B41350050	B41350050

SEAL KIT code: J00070050

http://www.bell.it

BELL® s.r.l.

via De Pisis, 5 - 42100 Reggio Emilia - Italy
Tel.+39 0522 505911 - Fax +39 0522 514204
Email: bell@bell.it

a Certified Company according to Quality System

TÜV CERT
DIN EN ISO 9001:2000
Zertifikat 15 100 31581

Dichiarazione di conformità - Conformity declaration - Konformitätserklärung - Déclaration de conformité
Verklaring van overeenstemming - Försäkran om överenstämmelse - Overensstemmelseserklæring
Erklæring - Vaatimustenmukaisuusilmoitus - Declaración de conformidad - Declaração de conformidade

BELL® s.r.l.

via F. de Pisis, 5 - Reggio Emilia - Italy

dichiara che la macchina spaccalegna - declares that the log splitter machine - bestätigt hiermit dass die von Ihr hergestellte Holzspaltermaschine
déclare que la machine à fendre le bois - verklaart dat de kloofmachine - intygar härmed att vedklyven maskin
erklærer herved at vedhogger maskinen - bekræfter denne brændekløver maskine
täten vakuutamme, että halkaisulaite laitemme - declara que la máquina astilladora - declara que a máquina de quebrar madeira

WOODY 40 & WOODY 50

"N" version

Matricola N. - Matriculation Number - Matrikelnummer - Numero Matricule - Serienummer
Matrikelnummer - Serienummer - Serienummer - Luettelonumero - Número de serie - Número de série

_____

è conforme ai Requisiti Essenziali di Sicurezza e di Tutela della Salute secondo la Direttiva 98/37/CEE, alla Direttiva 72/23/CEE relativa alla bassa tensione, alla Direttiva 89/336/CE relativa alle prove per misure di compatibilità elettromagnetica e alla Norma Armonizzata EN 609-1 (03/99)

complies with essential Security and Health Protection Requirements according to the 98/37/EEC Directive, the 72/23/EEC Directive relating to the low tension, the 89/336/EEC Directive relating to the tests for measuring electromagnetic compatibility and the harmonised Regulation EN 609-1 (03/99)

den grundsätzlichen Erfordernissen für Sicherheit und Gesundheitsschutz entspricht, gemäß der Richtlinie 98/37/EWG, der Niederspannungrichtlinie 72/23/EWG, der Richtlinie 89/336/EWG über die Prüfungen der elektromagnetischen Verträglichkeit sowie der harmonisierten Norm EN 609-1 (03/99)

est conforme aux Critères Essentiels sur la Sécurité et sur la Protection de la Santé conformément aux dispositions de la Directive 98/37/CEE, à la Directive 72/23/CEE se rapportant à la basse tension, à la Directive 89/336/CEE se rapportant aux essais pour mesurer la compatibilité électromagnétique, ainsi qu'à la Norme Harmonisée EN 609-1 (03/99).

overeenstemt met de fundamentele veiligheids- en gezondheidseisen zoals die zijn vastgelegd in de Richtlijn 98/37/EEG, de Richtlijn 72/23/EEG betreffende de lage spanning, de Richtlijn 89/336/EEG betreffende de tests voor de EMC-maatregelen en de geharmoniseerde norm EN 609-1 (03/99).

är i överensstämmelse med säkerhets- och hälsokraven enligt EU-direktivet 98/37/EG, EU-direktivet 72/23/EG gällande låg spänningen, EU-direktivet 89/336/EG gällande test för mätning av elektromagnetisk kompatibilitet och standarden EN 609-1 (03/99).

er i overensstemmelse med sikkerhetskravene og helsevernets forskrifter ifølge direktivet 98/37/EC, direktivet 72/23/EC vedrørende lave spenningen, direktivet 89/336/EC vedrørende prøvene for måling av elektromagnetisk kompatibilitet og standarden EN 609-1 (03/99).

svarer til de grundlæggende sikkerheds- og sundhedskrav i henhold til EU-direktivet 98/37/EF, EU-direktivet 72/23/EF vedrørende simpel spænding, EU-direktivet 89/336/EF vedrørende test til måling af elektromagnetisk kompatibilitet og standarden EN 609-1 (03/99).

on direktiivin 98/37/EY olennaisten turvallisuus- ja terveysmääräysten mukainen, direktiivin 72/23/EY ammua jännite mukainen, direktiivin 89/336/EY mukainen sähkömagneettisen yhdenmukaisuuden mittaustestien osalta sekä standardin EN 609-1 (03/99) mukainen.

responde a los Requisitos Esenciales de Seguridad y de Tutela de la Salud en conformidad con la Directiva 98/37/CEE, a la Directiva 72/23/CEE relativa a la tensión baja, a la Directiva 89/336/CEE relativa a las pruebas para medir la compatibilidad electromagnética y a la Norma Armonizada EN 609-1 (03/99).

é em conformidade com os Requisitos Essenciais de Segurança e de Tutela da Saúde de acordo com a Directriz 98/37/ CEE, com a Directriz 72/23/CEE relativa à baixa tensão, com a Directriz 89/336/CEE relativa aos ensaios para medidas de compatibilidade electromagnética e com a Norma Harmonizada EN 609-1 (03/99).

Il presidente - The president - Der Präsident - Le président - De directeur
Verkställande Direktör - Presidenten - Præsident - Pääjohtaja
El Presidente - O Presidente

Reggio Emilia

20/01/2006

Olmes Ognibene